OCULUS Pentacam® AXL Wave
Die neue Generation

OCULUS®

HIGH FIVE FÜR HIGH END QUALITÄT

5 Messfunktionen erstmals kombiniert

Die neue Generation ist da! Die Pentacam® AXL Wave ist das erste Gerät, das Scheimpflug-tomographie, Biometrie, Wellenfront des gesamten Auges, objektive Refraktion und Retroillumination miteinander kombiniert. Mit Hard- und Software der Extraklasse kommen Sie zu optimalen Ergebnissen und zufriedenen Patienten: bei Qualität kennt die neue Pentacam® AXL Wave keine Kompromisse!

Scheimpflugtomographie

Seit vielen Jahren bewährt, und inzwischen der etablierte Goldstandard: An der Pentacam®-Technologie mit ihrer kontaktfreien, tränenfilmunabhängigen Vermessung, bildlichen Darstellung und Analyse des vorderen Augenabschnitts führt heute kein Weg vorbei.

Objektive Refraktion

Der entscheidende Parameter wird per Wellenfrontanalyse bestimmt – vor und nach der OP!

Wellenfrontanalyse des gesamten Auges

Die Gesamtaberrationen niedriger und höherer Ordnung des Auges werden mit der Hartman-Shack-Technik gemessen. Anhand bildlicher Darstellungen kann der Anteil der Augenlinse und Cornea an der Abbildungsqualität des Systems Auge beurteilt werden.

Optische Biometrie

Kontaktfreie Achslängenmessung des Auges mit bewährter Präzision.

Retroillumination

Für die präoperative Beurteilung von Linsentrübungen und postoperative Überprüfung der IOL Position.

UNENTBEHRLICH FÜR KATARAKT- UND REFRAKTIVCHIRURGEN

Präoperative Vorbereitung auf höchstem Niveau

Die Pentacam® AXL Wave liefert bei geringem Zeit- und Platzbedarf eine umfassende präoperative Analyse des Patientenauges. Sie ist ein unentbehrlicher und verlässlicher Partner jedes Katarakt- und Refraktivchirurgen. Sämtliche Parameter für die Auswahl der IOL – von sphärisch bis torisch-multifokal – stehen zur Verfügung.

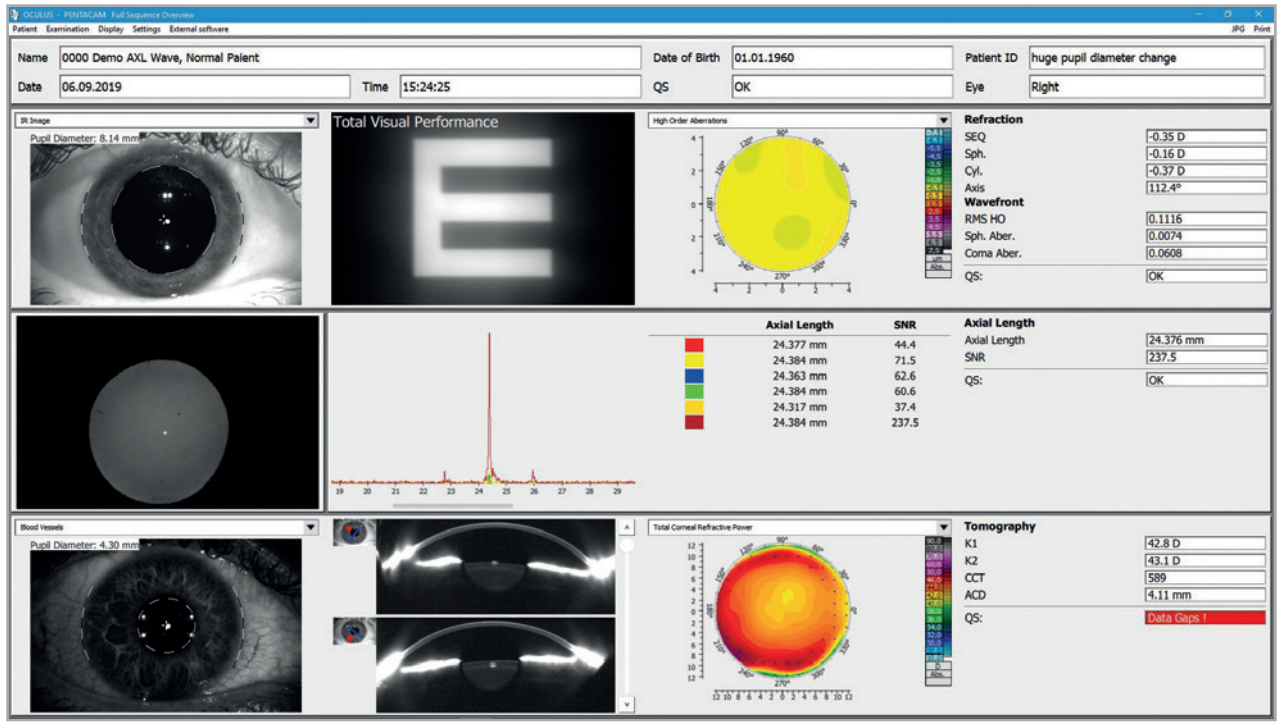

Verschaffen Sie sich einen umfassenden Überblick

Nach den leicht durchzuführenden Messvorgängen zeigt das neue Übersichtsdisplay der Pentacam® AXL Wave die wichtigsten Parameter auf einen Blick und verschafft Ihnen so einen ersten Eindruck von der individuellen Sehfähigkeit Ihres Patienten.

In kürzester Zeit erstellt die Pentacam® AXL Wave einen anschaulichen Bericht, der Sie bei der präoperativen Erkennung beginnender Ektasien, eines Forme Fruste Keratokonus, einer Fuchs-Dystrophie oder anderer Erkrankungen unterstützt.

In vier Schritten hilft Ihnen das bereits bekannte Katarakt Pre-OP Display bei der individuellen Auswahl einer Premium-IOL. Der IOL Calculator enthält eine fortlaufend aktualisierte Datenbank von bis zu 500 verschiedenen IOL und Formeln für behandelte oder unbehandelte Hornhäute – ideal für die passgenaue IOL-Brechkraftberechnung!

EINBLICK IN DAS OP-ERGEBNIS

Umfassendes postoperatives Management

Das Display zur Darstellung der Retroillumination, Tomographie und Wellenfrontanalyse zeigt die meisten durch refraktiven Eingriff (z.B. corneales Crosslinking oder Ringimplantation) bewirkten Veränderungen der Hornhautgeometrie. Auch der Anteil der internen Wellenfront im Rahmen eines Linsentausches wird visualisiert. Die anschaulichen Darstellungen und Grafiken erleichtern das Patientengespräch.

Retroillumination

Mit der Retroillumination lässt sich die Inklination und Zentrierung von IOL, besonders torischen, bequem kontrollieren. Diese Technik macht es möglich, das postoperative Ergebnis bei Bedarf noch zu verbessern.

Objektive Refraktion und Wellenfrontanalyse

Mit der Wellenfrontanalyse des gesamten Auges und der objektiven Refraktion lässt sich die Sehfähigkeit nach Katarakt- oder Refraktivchirurgie dokumentieren und bildlich darstellen. So bekommen Sie mit einem schnellen Vorgang auch die Informationen zur Optimierung Ihrer IOL-Konstanten.

EIN EINZIGER, LEICHT
VERSTÄNDLICHER MESSABLAUF

1
Wellenfrontanalyse
Objektive Refraktion

2
Retroillumination

3
Achslänge

4
Tomographie

EFFIZIENTES ARBEITEN

Optimierte Arbeitsabläufe, zufriedene Patienten und bestmögliche klinische Ergebnisse

Die integrierte Scheimpflugtechnik ermöglicht einen automatischen, kontaktfreien, tränenfilmunabhängigen Messablauf. Sämtliche Scheimpflug-Einzelaufnahmen werden aus einem einzigen Scan erstellt. Der Messablauf aller Funktionen ist leicht verständlich, benutzerunabhängig und patientenfreundlich.

Die neue Pentacam® AXL Wave bietet intuitive Displays und Auswertungen basierend auf wissenschaftlichen Studien. Dies hilft Ihnen, präoperativ Anomalien zu erkennen, die sich auf das zu erwartende Sehergebnis auswirken könnten.

Eine individuelle IOL-Stärkenberechnung und IOL-Auswahl runden die Komplettlösung für die Versorgung Ihrer Patienten ab. Optimieren Sie die Abläufe Ihres klinischen Praxisalltags: sparen Sie Platz, Zeit und Geld mit diesem All-in-one Gerät von OCULUS!

Sparen Sie Platz, Zeit und Geld mit der neuen Pentacam® AXL Wave!

OCULUS Pentacam® AXL Wave
Technische Daten

Scheimpflugkamera	
Lichtquelle	blaue LED (475 nm UV-frei)
Geschwindigkeit	100 Aufnahmen in 2 Sekunden[1)]
Messbereich	
Achslänge	14 - 40 mm
Krümmung	3 - 38 mm 9 - 99 dpt
Refraktion	-10 dpt bis + 6 dpt (7 mm Pupillendurchmesser und HSA 0 mm)
Arbeitsabstand	80 mm
Technische Daten	
Abmessungen (B x T x H)	278 x 320-400 x 502-532 mm
Gewicht	9 kg
Spannungsversorgung	Messkopf: 24 V DC Stromversorgung: 90 - 264 V AC
Frequenz	47 - 63 Hz
Max. Leistungsaufnahme	35 W
Empfohlene Computerspezifikationen	CPU Intel Core i5, 1 TB HDD, 8 GB RAM, MS Windows 10, USB 2.0 Schnittstelle
Verfügbare IOL-Formeln	
Unbehandelte Augen	Haigis, Barrett U2, Olsen ray tracing, Holladay 1, Hoffer Q, SRK/T
Behandelte Augen	Barrett True-K, Olsen ray-tracing, PotvinShammasHill, PotvinHill, double-K (Holladay 1, SRK/T, Hoffer Q)
Torische IOL	Savini Toric (TCRP), Barrett toric (Schätzung und Messung der Hornhautrückfläche), Olsen ray-tracing
Torische IOL für behandelte Augen	Olsen ray-tracing

CE 0123

[1)] Bei Aufnahmemodus Cornea fein

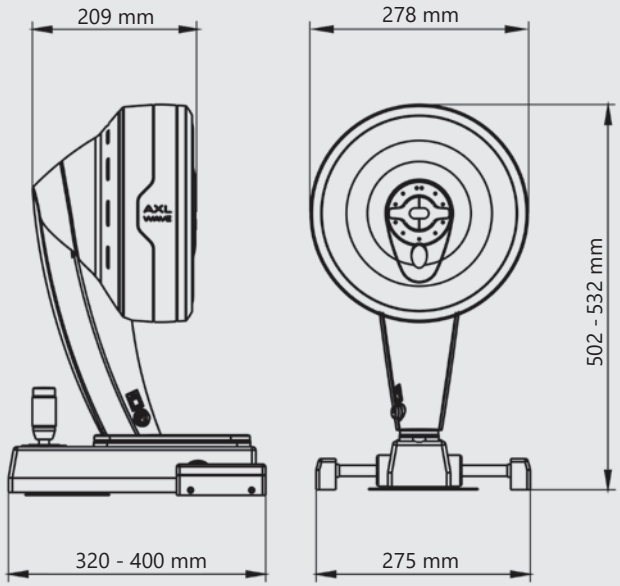

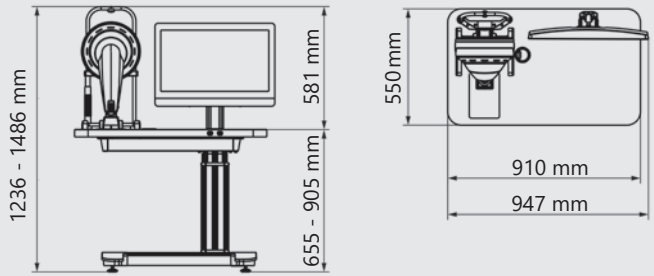

Aus Gründen der besseren Lesbarkeit wird auf die gleichzeitige Verwendung der Sprachformen männlich, weiblich und divers (m/w/d) verzichtet. Sämtliche Personenbezeichnungen gelten gleichermaßen für alle Geschlechter.

WWW.OCULUS.DE

OCULUS Optikgeräte GmbH
Postfach • 35549 Wetzlar • GERMANY
Tel. +49 641 2005-0 • Fax +49 641 2005-255
E-Mail: sales@oculus.de • www.oculus.de

Das OCULUS QM-System ist zertifiziert nach ISO 13485 (MDSAP) und (EU) 2017/745 (MDR)

Konstruktionsänderungen vorbehalten.
Der Inhalt entspricht dem Stand bei Drucklegung (06/23).

32/0523/DE/HA
P/70020/DE